第１８回チラベルトカップ長野県少年サッカー大会　組合せ

松本市かりがねサッカー場（東）	1	永明
	2	青木スピリッツ
	3	池田町
	4	松本北
	5	日野平岡
	6	佐久市Ｂ
	7	開智
	8	浅川
	9	岡谷東部
	10	松本山雅
	11	松川
	12	ＥＬ ＦＵＴＵＲＯ
	13	アザリー飯田
松本市あがた運動公園多目的広場（東）	14	ｂｉｒｄｓ
	15	筑摩イレブン
	16	茅野市玉川
	17	三郷
	18	ＮＰＩＣエレンシア
	19	南箕輪
	20	塩尻西
	21	丸子
	22	吉田
	23	サーム Ｂ
	24	豊野
松本市サッカー場（南）	25	松本Ｍ－ＳＴＦ
	26	上郷
	27	松本松島
	28	ＡＭＢＩＣＩＯＮＥ松本
	29	うすだ
	30	アルカス高遠
	31	篠ノ井Ｂ
	32	南松本
	32	富士見
	34	フェローズＢ
	35	ＴｏｐＳｔｏｎｅ伊那
山辺運動広場	36	松本東
	37	佐久市Ａ
	38	ＮＯＺＡＷＡＮＡ
	39	豊科南
	40	昭和スフィーダＡ
	41	フォルツァ松本Ｂ
	42	神川
	43	諏訪プライマリー
	44	波田
	45	長野ガーフ
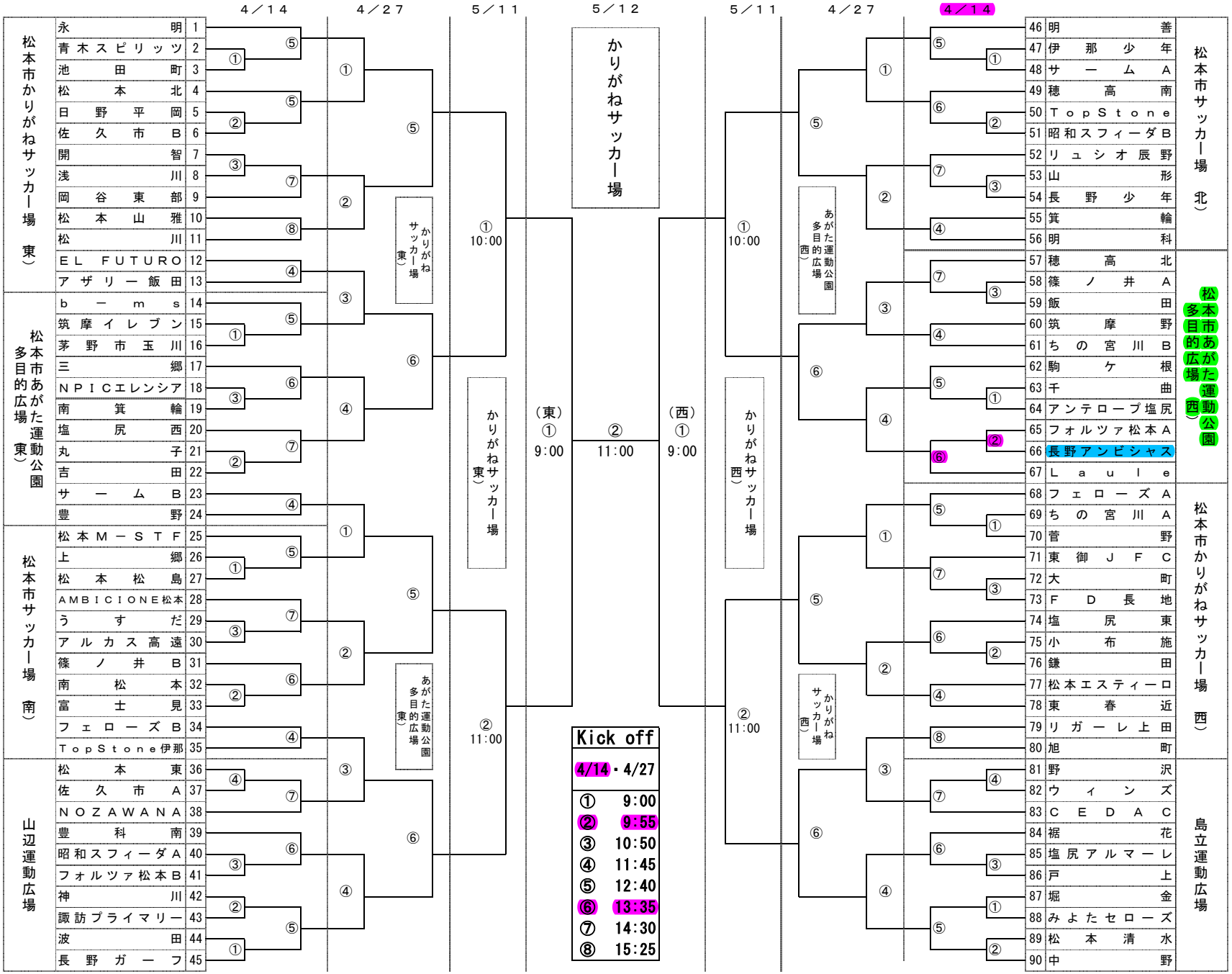
松本市サッカー場（北）	46	明善
	47	伊那少年
	48	サーム Ａ
	49	穂高南
	50	ＴｏｐＳｔｏｎｅ
	51	昭和スフィーダＢ
	52	リュシオ辰野
	53	山形
	54	長野少年
	55	箕輪
	56	明科
松本市あがた運動公園多目的広場（西）	57	穂高北
	58	篠ノ井Ａ
	59	飯田
	60	筑摩野
	61	ちの宮川Ｂ
	62	駒ケ根
	63	千曲
	64	アンテロープ塩尻
	65	フォルツァ松本Ａ
	66	長野アンビシャス
	67	Ｌａｕｌｅ
松本市かりがねサッカー場（西）	68	フェローズＡ
	69	ちの宮川Ａ
	70	菅野
	71	東御ＪＦＣ
	72	大町
	73	ＦＤ長地
	74	塩尻東
	75	小布施
	76	鎌田
	77	松本エスティーロ
	78	東春近
	79	リガーレ上田
	80	旭町
島立運動広場	81	野沢
	82	ウィンズ
	83	ＣＥＤＡＣ
	84	裾花
	85	塩尻アルマーレ
	86	戸上
	87	堀金
	88	みよたセローズ
	89	松本清水
	90	中野